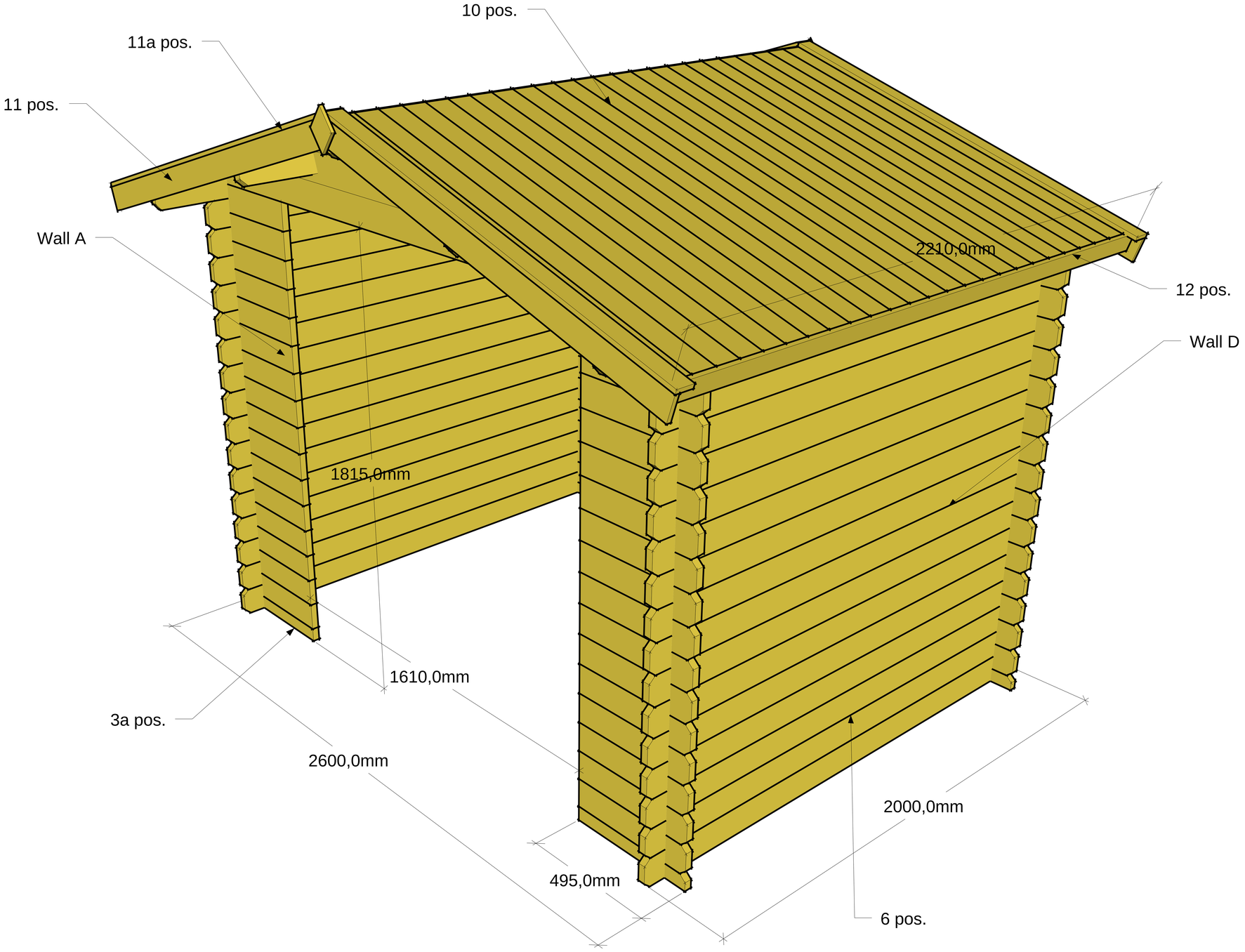
10 pos.
11a pos.
11 pos.
Wall A
2210,0mm
12 pos.
Wall D
1815,0mm
1610,0mm
3a pos.
2600,0mm
2000,0mm
495,0mm
6 pos.

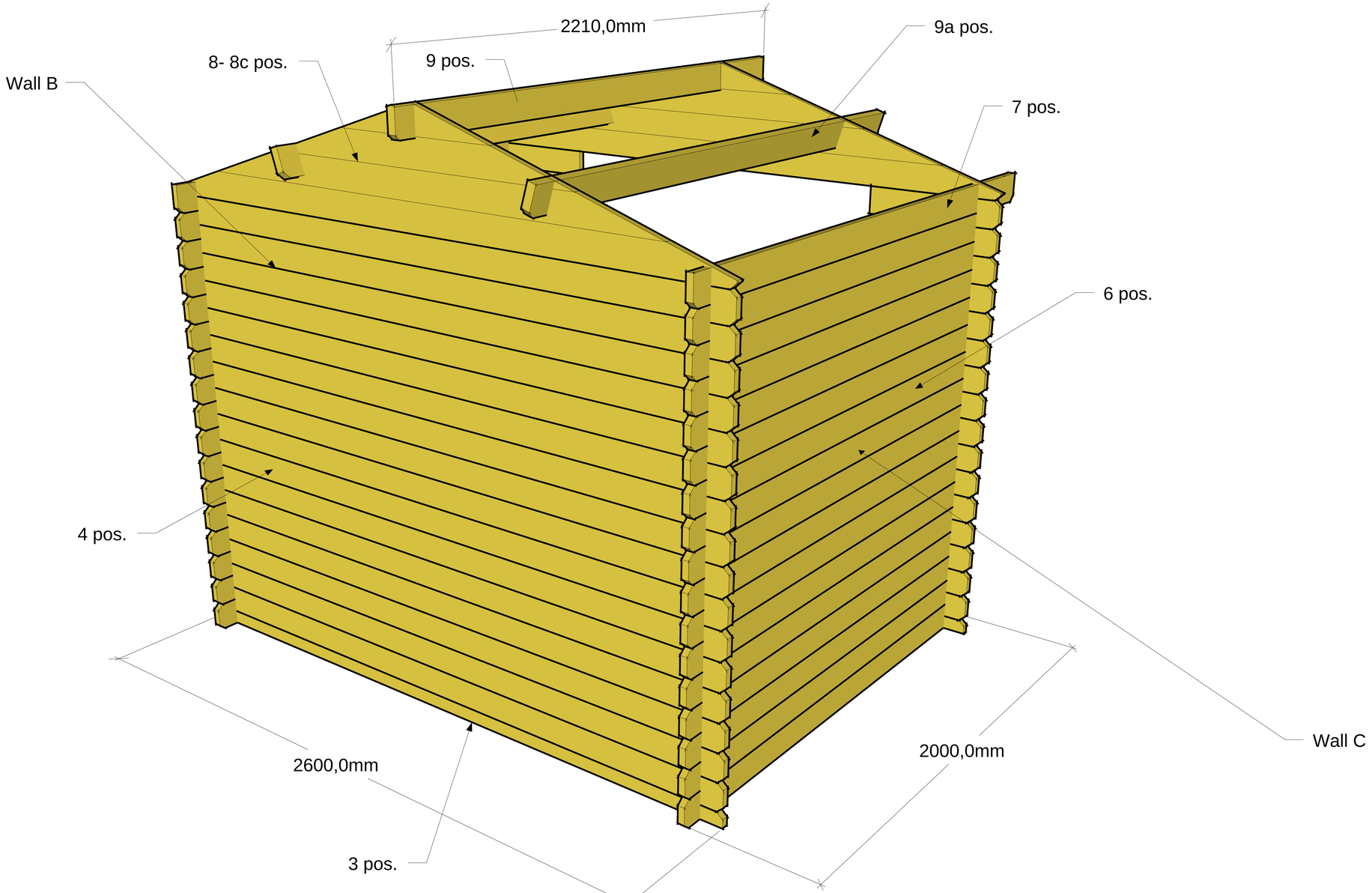
2210,0mm
9a pos.
8- 8c pos.
9 pos.
Wall B
7 pos.
6 pos.
4 pos.
Wall C
2600,0mm
2000,0mm
3 pos.

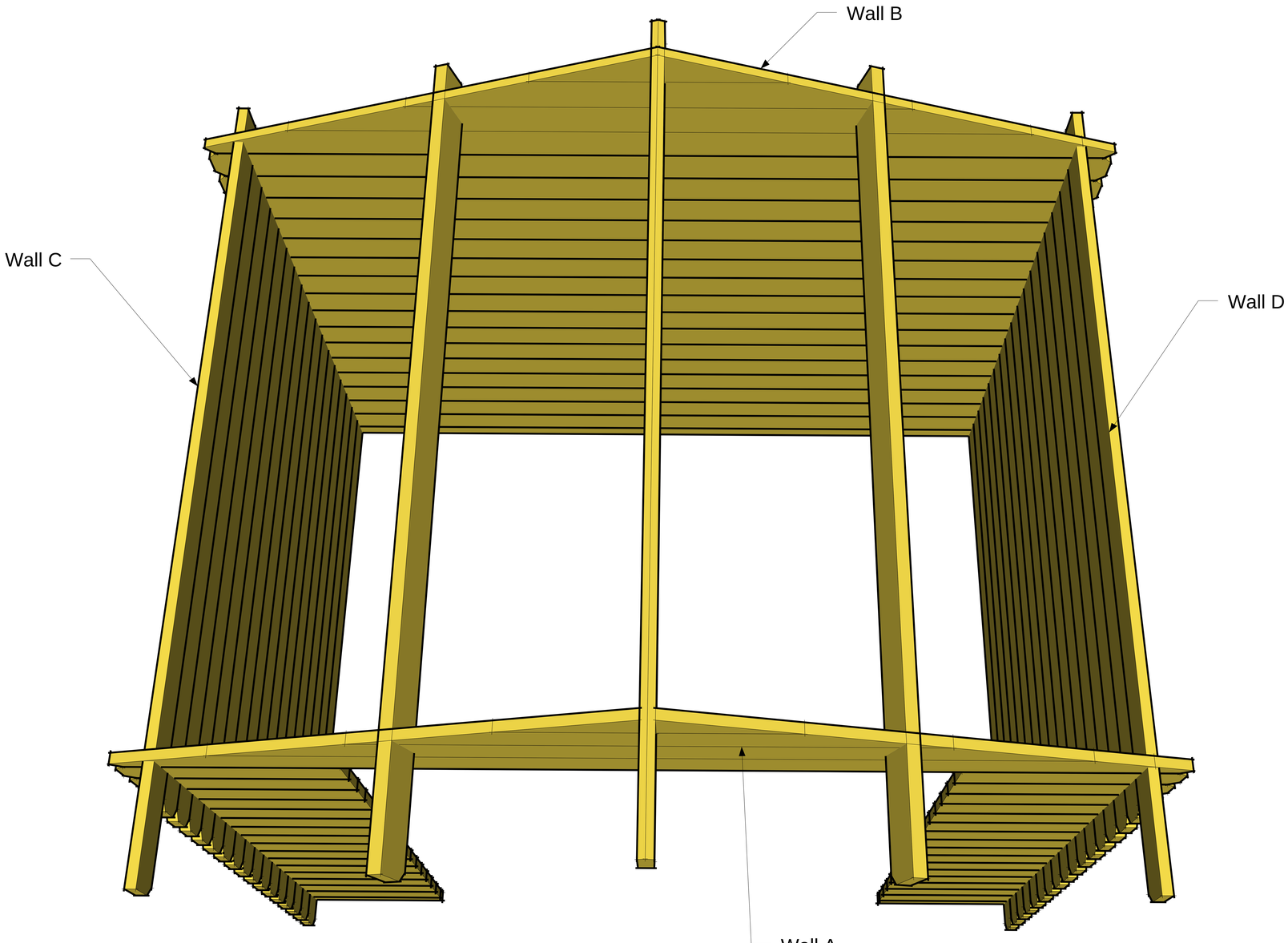
Wall B
Wall C
Wall D
Wall A

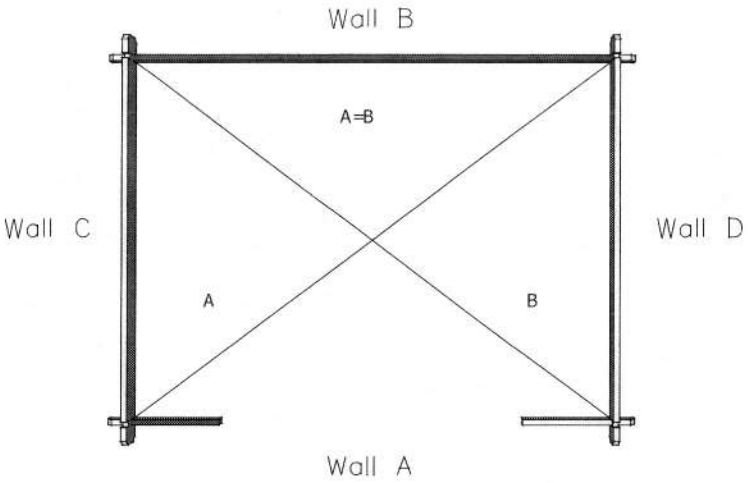
Wall B
A=B
Wall C
Wall D
A
B
Wall A

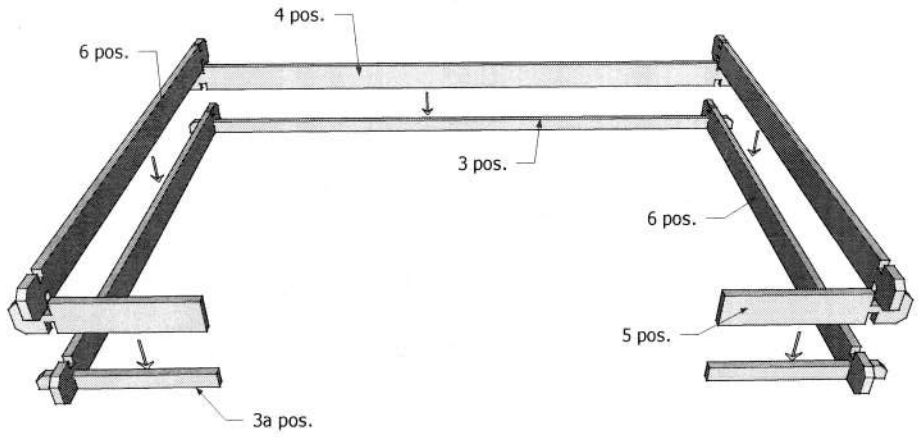
4 pos.
6 pos.
3 pos.
6 pos.
5 pos.
3a pos.

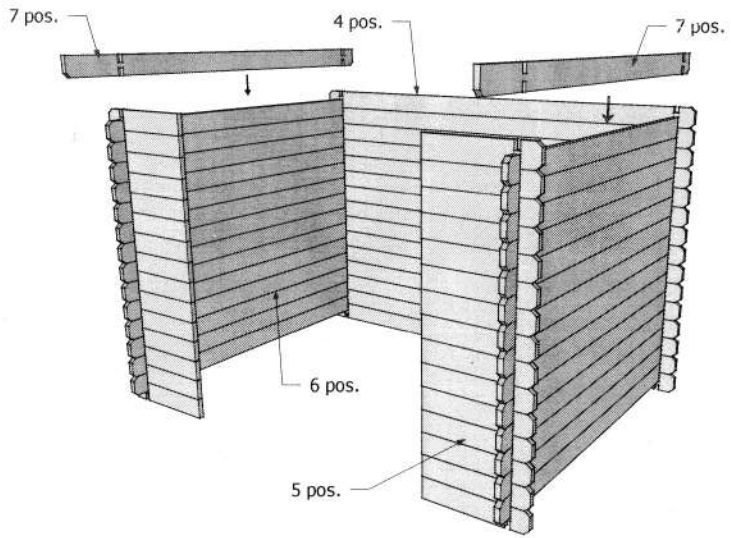
7 pos.
4 pos.
7 pos.
6 pos.
5 pos.

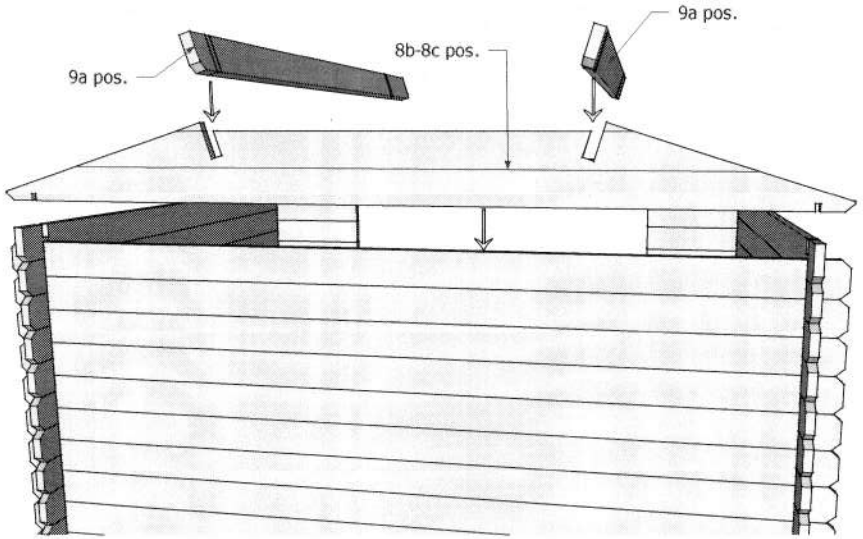
9a pos.
8b-8c pos.
9a pos.

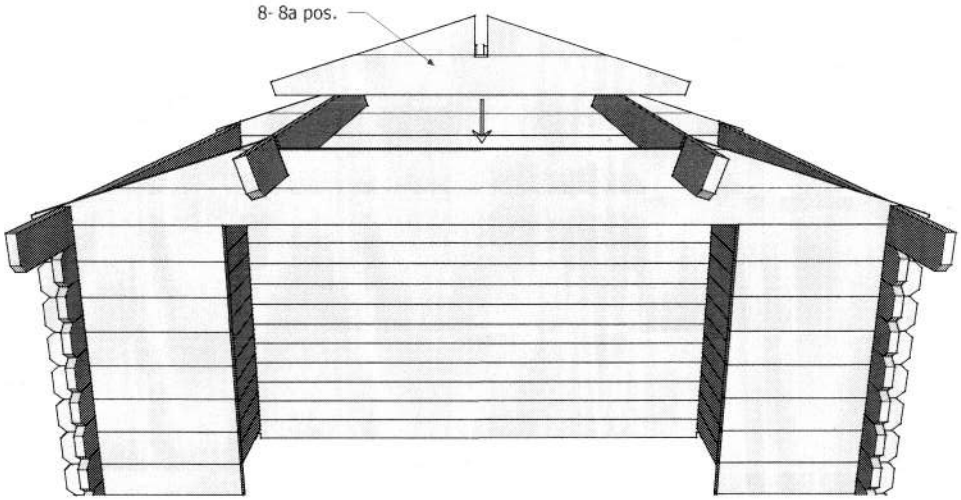
8- 8a pos.

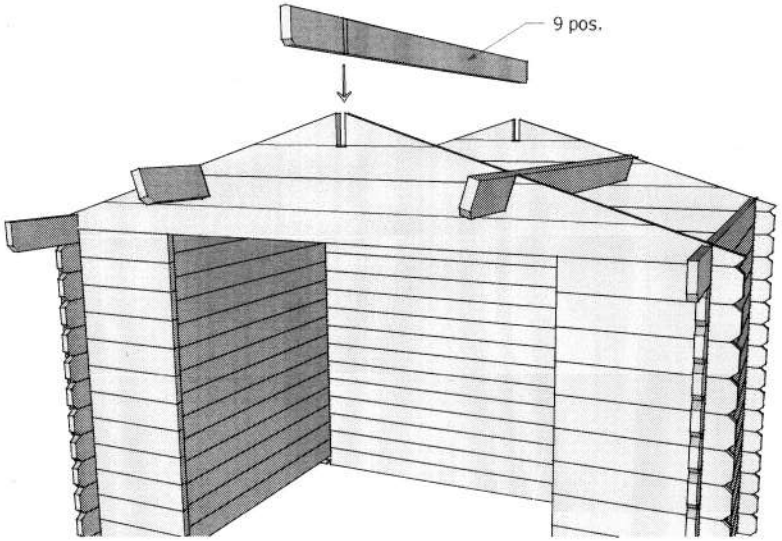
9 pos.

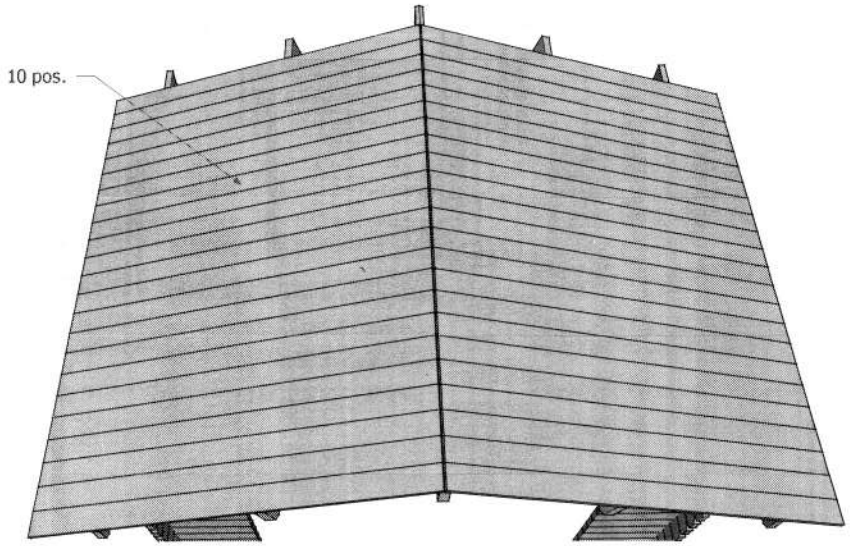
10 pos.

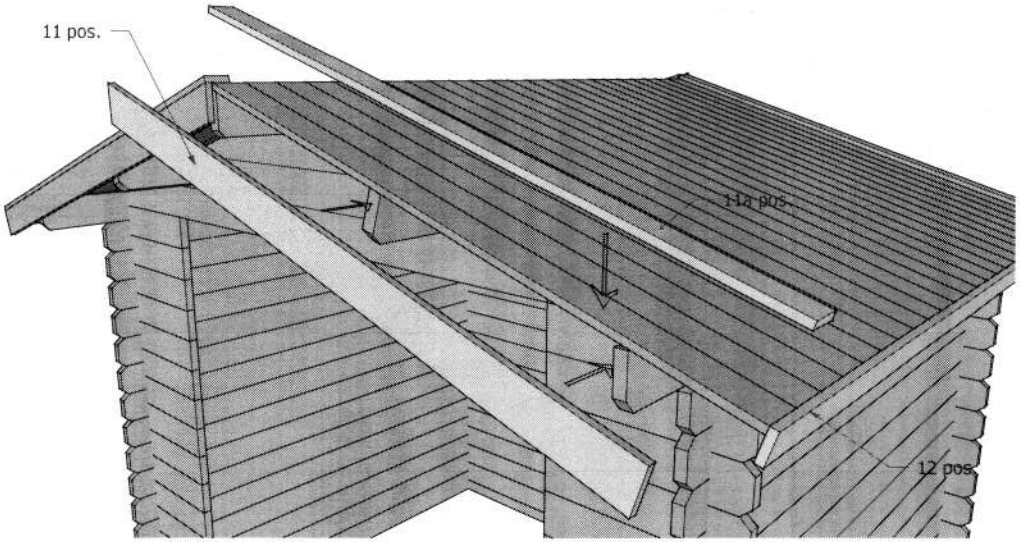
11 pos.
11a pos.
12 pos.

Door Frame

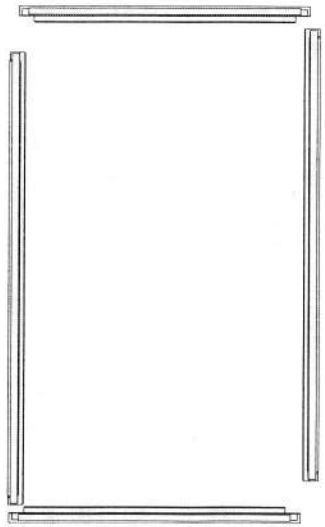

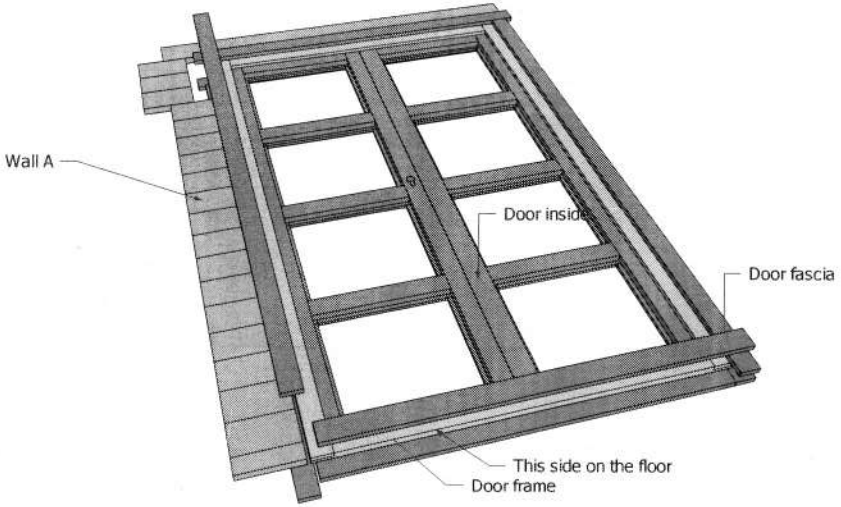
Wall A
Door inside
Door fascia
This side on the floor
Door frame

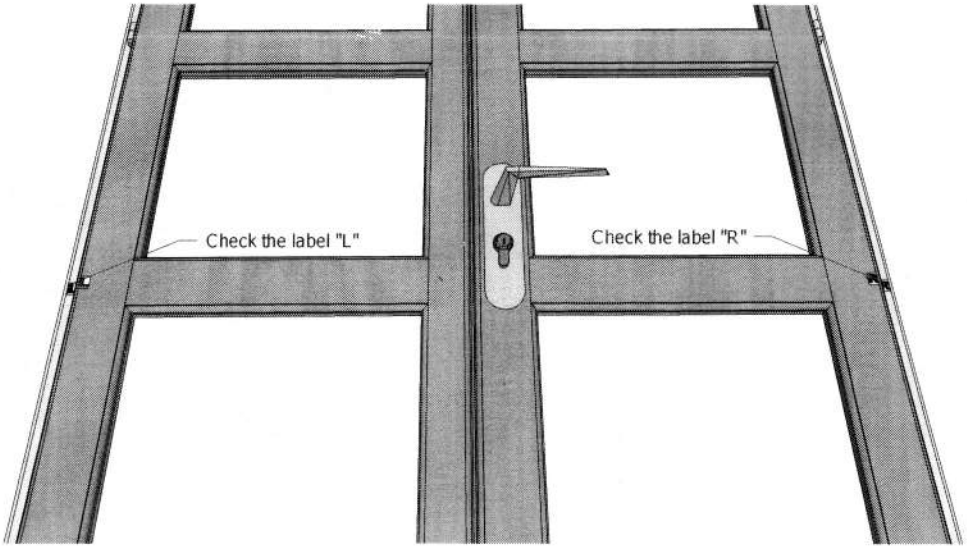
Check the label "L"
Check the label "R"

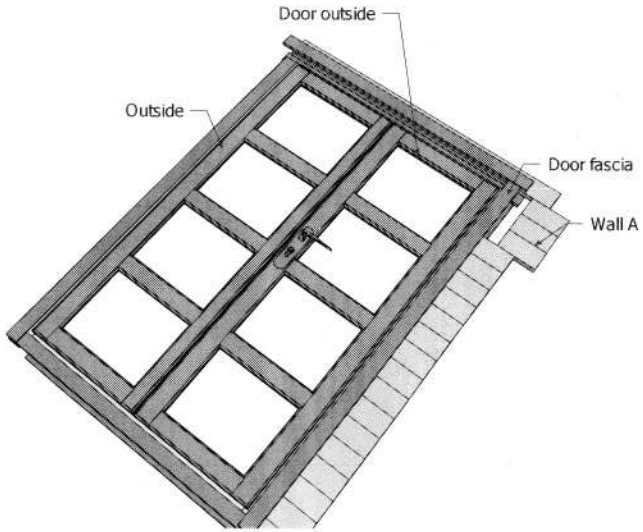
Door outside
Outside
Door fascia
Wall A

ROBERT LIST 2,6 x 2,0 28mm DD

Pos	Size, mm h x b x l			Quantity		Destination
3	28	55	2600	1		Wall B
3a.	28	55	495	2		Wall A
4	28	110	2600	16		Wall B
5	28	110	495	32		Wall A
6	28	110	2000	32		Wall C, D
7	28	110	2110	2		Wall C, D
8	28	110	2600	2		Vault
8a	28	110	2090	2		Vault
8b	28	110	1393	2		Vault
8c	28	110	697	2		Vault
9	35	115	2110	1		Rafter
9a	35	115	2110	2		Rafter
10	16	90	1495	48		Roof board
11	16	90	1550	4		Wind board
11a	16	65	1600	4		Wind board
12	16	65	2110	2		Roof board
13				2		Diamond